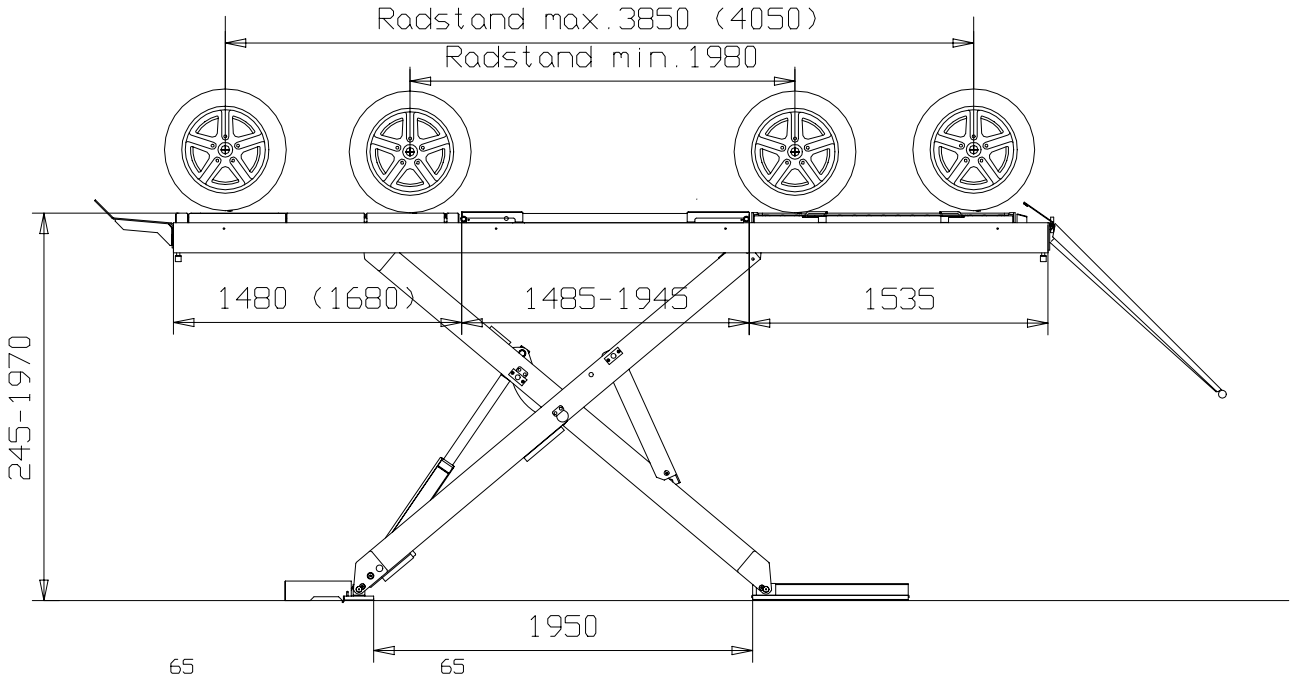

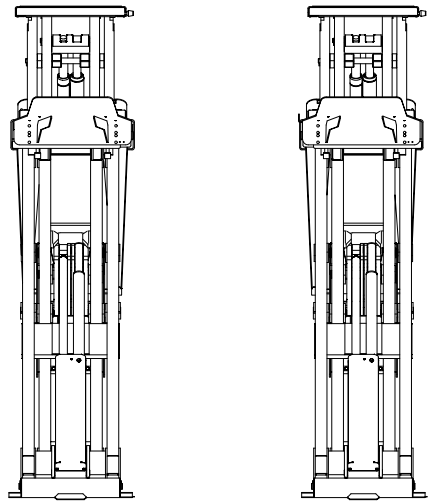

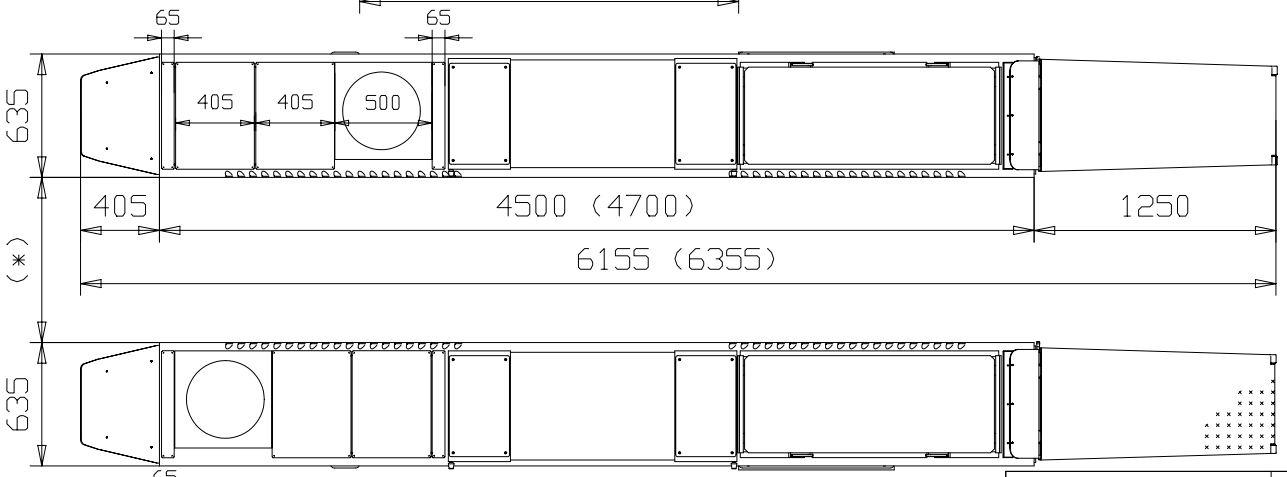

Maße in ( ) gültig für
Schienenlänge 4700mm

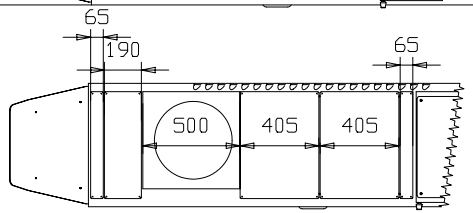

Version 4700mm

(*) 850mm ohne Achheber oder mit Achsheber Laser-Jack
950mm mit Achsheber Jack 2000

				Masse ohne Toleranzangaben DIN ISO 2768 mH		Massstab:	Gewicht:1827.210 kg
						Werkstoff / Halbzeug ;	
					Datum	Name	Benennung
				Bearb.	30.08.02	M.G.	UNILIFT NT kompl.mit Klinke
				Gepr.			
				Norm			
				Nussbaum			Zeichnungsnummer: 6183-4_EINBAU — Blatt
	-	-					
Nr	Aenderung	Datum	Name	Urspr.		Ersatz fuer:	Ersatz durch: